slepice

HS 230 H

: produktov list

idle, kter se vyzna uj skandin vsk m designem a funk nost . Spl uje z sady jednoduchosti, pou itelnosti a p irozenosti. Siln ocelov r m dod v idli loftov charakter. Syrovost tvaru vyva uje p rodn dubov d ha a m kk aloun n .

design:
Henrik Schultz

Webov str nky produktu
Odkaz na webov str nky

bejot:

rozm ry
HS 230 H

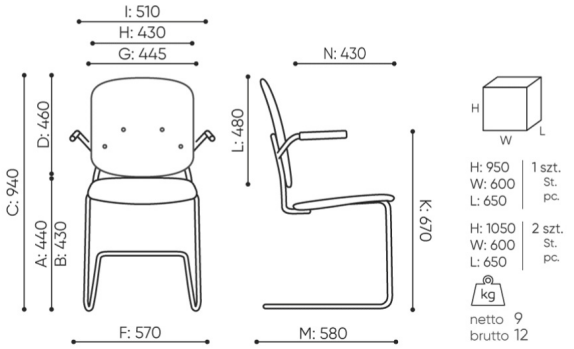

HS 230 H 1N

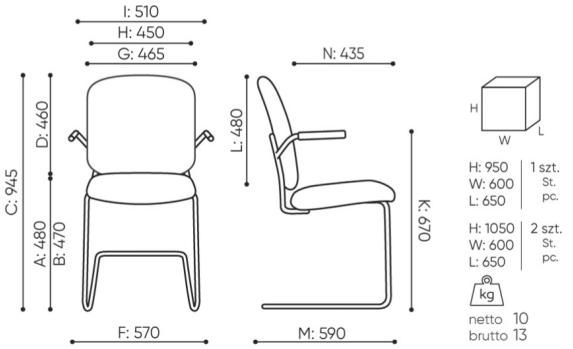

HS 230 H 4N

A wysokość siedziska: wymiar gabarytowy

B wysokość siedziska: pomiar zgodny z norma PN EN 1335-1

C wysokość fotela

D wysokość oparcia

F szerokość gabarytowa fotela/ krzyżaka

G szerokość siedziska

H szerokość oparcia

I szerokość miedzy podłokietnikami

K wysokość od podłogi do podłokietnika

L długość oparcia

M głębokość gabarytowa fotela

N głębokość siedziska

Wymiary mają charakter orientacyjny i mogą się różnić w zależności od wybranej konfiguracji produktu. Zawsze spełnione są wymogi normy.

bejot:slepice

materi ly dostupn pro sb rku

1 cenov skupina	Dluhopisy, Fenno, Keimo, Sawana
Cenov skupina 2	Alja ka, Alpa, Charles, Charles - Studio Design, Cura, Era - Designov studio, Pastel, Roccia
Cenov skupina 3	Ally, Ally-Studio Design, Alpa-Studio Design, Blazer, Cura-Studio Design, Cyber SD, Easy , Oceanic, Rytmus, Silvertex , Silvertex - Designov studio, Synergie, Synergie - Designov studio
Cenov skupina 4	D dictv -Studio Design, Oceanic-Studio Design, Remix - Designov studio
Cenov skupina 5	Accessoire - Designov studio, Steelcut Trio 3 - Studio Design
K e	K e
Lakovan p rodn d ha	Lakovan p rodn d ha
Kov	Kov - pr kov lakovan