# slepice

## HS 230 H

### : produktov  list

idle, kter  se vyzna uj  skandin vsk m designem a funk nost . Spl uje z sady jednoduchosti, pou itelnosti a p irozenosti. Siln  ocelov  r m dod v  idli loftov charakter. Syrovost tvaru vyva uje p  rodn  dubov  d ha a m kk  aloun n .

**design:**
**Henrik Schultz**

**Webov  str nky produktu**
Odkaz na webov  str nky

bejot:

# rozm ry
HS 230 H

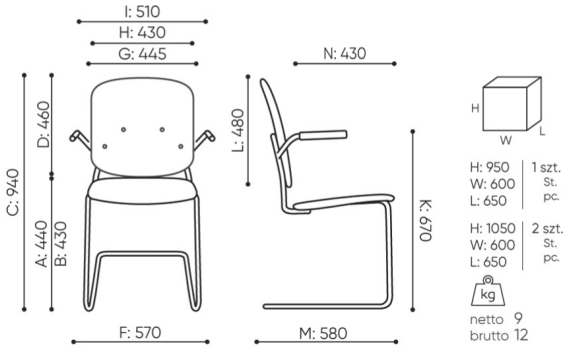


HS 230 H 1N

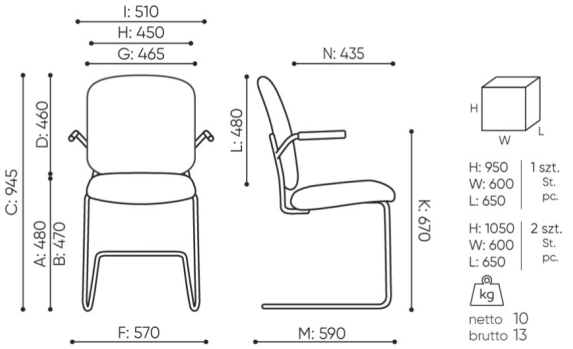


HS 230 H 4N

**A** wysokość siedziska: wymiar gabarytowy

**B** wysokość siedziska: pomiar zgodny z norma PN EN 1335-1

**C** wysokość fotela

**D** wysokość oparcia

**F** szerokość gabarytowa fotela/ krzyżaka

**G** szerokość siedziska

**H** szerokość oparcia

**I** szerokość miedzy podłokietnikami

**K** wysokość od podłogi do podłokietnika

**L** długość oparcia

**M** głębokość gabarytowa fotela

**N** głębokość siedziska

Wymiary mają charakter orientacyjny i mogą się różnić w zależności od wybranej konfiguracji produktu. Zawsze spełnione są wymogi normy.

bejot:slepice

# materi ly dostupn  pro sb rku

| | |
|---|---|
| 1 cenov  skupina | Dluhopisy, Fenno, Keimo, log, Sawana |
| Cenov  skupina 2 | Alja ka, Alpa, Charles, Charles - Studio Design, Cura, Era - Designov  studio, Pastel, Roccia |
| Cenov  skupina 3 | Ally, Ally-Studio Design, Alpa-Studio Design, Blazer, Cura-Studio Design, Cyber SD, Easy , Oceanic, Rytmus, Silvertex , Silvertex - Designov  studio, Synergie, Synergie - Designov  studio |
| Cenov  skupina 4 | D dictv -Studio Design, Oceanic-Studio Design, Remix - Designov  studio |
| Cenov  skupina 5 | Steelcut Trio 3 - Studio Design |
| K  e | K  e |
| Lakovan  p  rodn  d ha | Lakovan  p  rodn  d ha |
| Kov | Kov - pr  kov  lakovan |

bejot:slepice