fendo

FD 270 2M

: produktblatt

Fendo zeichnet sich durch seine leichte und moderne Form, die präzise Verarbeitung und eine große Auswahl an Modellen und Farben aus. Er ist ideal für Büros und öffentliche Räume wie Besprechungsräume, Warteräume und Kantinen

design:
Scagnellato & Ferrarese

Produkt Website
Link zur Website

bejot:

vorteile der sammlung

technische daten
FD 270 2M

Standard ●
Option ○

Gestell	KODE	
Verchromt (nur für die Stühlen, für Transportwagen FD TR nicht verfügbar)		●
Pulverbeschichtet (Farbgebung nach Bejot-Musterkatalog)		○

Rückenlehne	KODE	
Netz-schwarz CLASSIC (Die Rahmen schwarz)	M08	●
Netz-hellgrau CLASSIC (Die Rahmen schwarz)	M09	○

Armlehnen	KODE	
Kunststoffarmlehnen - Sitz-wie gewählte Kunststofffarbe für die Versionen 1N/2N/4N		●
Kunststoffarmlehnen - schwarz für die Version 2M		

Gleiter	KODE	
Gleiter für Keramik- und Betonböden und für Bodenbeläge		●

Zusätzliche Ausstattung	KODE	
Stuhlverbinder in Reihen, um die Nummerierung der Reihen zu ermöglichen	LN	○

Namenscode-Bezeichnungen	KODE
Ganz im Kunststoff	1N
Sitze gepolstert / Rückenlehne Kunststoff	2N
Sitze und Rückenlehne gepolstert	4N
Sitz gepolstert/ Rückenlehne Rahmen schwarz+Netz	2M

bejot:fendo

abmessungen

FD 270 2M

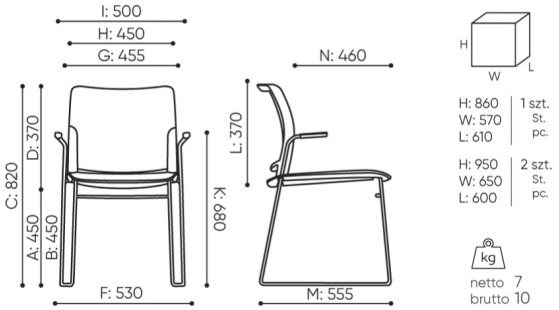

FD 270 1N

B **Sitzhöhe: Messung gemäß der Norm PN EN 1335-1 mit einer Last von 640N**

C **Sesselhöhenverstellung**

D **Rückenlehnehöhenverstellung**

F **Sitzbreite: Aussenabmessung / Gestell**

G **Breite der Sitzes**

H **Breite der Rückenlehne**

K **Höhe vom Boden bis zur Armlehne**

L **Rückenlänge**

M **Tiefe des Sessels: Aussenbmessung**

N **Sitztiefeverstellung**

Die Maße sind in Millimeter angegeben und betreffen Produkte in Basisausführung. Die tatsächlichen Maße können von den angegebenen abweichen und sind von den ausgewählten Optionen abhängig. Bejot behält sich das Recht vor, die ausgewählten Bestandteile des Produkts zu änder, was die Maße geringfügig beeinflussen kann. Im Falle genauen Anforderungen an die Abmessungen des Produkts bitte wir um Kontaktaufnahme, um die Maße zu bestätigen. Die Spezifikation bildet kein Angebot im Sinne des Zivilgesetzbuches. Abmessungen und Gewichte sind ungefähr und können um 5% variieren. Die Anforderungen der Norm werden immer erfüllt.

bejot:fendo

für die sammlung verfügbare materialien

1. Preisgruppe	Bond, Fenno, Keimo, Lodge, Sawana
2. Preisgruppe	Alaska, Alpa, Charles, Charles - Studio Design, Cura, Pastel, Roccia, Valencia
3. Preisgruppe	Ally, Ally SD, Alpa-Studio Design, Blazer, Cura SD, Cyber SD, Easy SD, Oceanic, Silvertex , Silvertex - Studio Design, Synergy, Synergy - Studio Design, Valencia - Studio Design
4. Preisgruppe	Heritage, Oceanic-Studio Design, Remix - Studio Design
5. Preisgruppe	Steelcut Trio 3
Leder	Leder
Membrane	Membrane Kyos, Momo, Milla, Volo
Kunststoff	Kunststoff Fendo 2M, Kunststoff Fendo
Metal	Metall - pulverbeschischichtet