tables:coffee

TB 29 SQ 570

: produktblatt

Eine Serie von originellen Hockern, die individuell an die jeweiligen Anforderungen angepasst werden können. Sie haben die Wahl zwischen der Form der Tischplatte, der Höhe, Farbe und dem Design des Untergestells. Lassen Sie Ihrer Fantasie freien Lauf und wählen Sie ein Modell, das Ihren Anforderungen entspricht
und an einen besonderen Einrichtungsstil passt.

design:
Bejot Development Team

Produkt Website
Link zur Website

bejot:

vorteile der sammlung

Konzipieren Sie Ihren eigenen idealen Tisch

Tables Coffee ist eine Kollektion von originalen Tischen, die dank der Möglichkeit der Wahl von einer Plattenform, Höhe und Breite der Basis eine Vielfalt von Innendekorationen bietet.

Ideal für jeden Raum

Tables Coffee passen ideal in jedem Büroraum, öffentlichem Ort sowie ergänzen stilvolle Hotel- und Restaurants. Lassen Sie Ihrer Fantasie freien Lauf und wählen Sie das Modell, das Ihren Anforderungen entspricht.

technische daten

TB 29 SQ 570

Standard ●
Option ○

Gestell	KODE	
Pulverbeschichtet (Farbgebung nach Bejot-Musterkatalog)		●

Farben von Melamin-Tischplatten	KODE	
Farbgebung nach Bejot-Musterkatalog		●

Zusätzliche Ausstattung	KODE	
Gleiter für Keramik- und Betonböden und für Bodenbeläge	PK	●
Filzgleiter für Holzböden und Paneele	PF	○

bejot:tables:coffee

abmessungen

TB 29 SQ 570

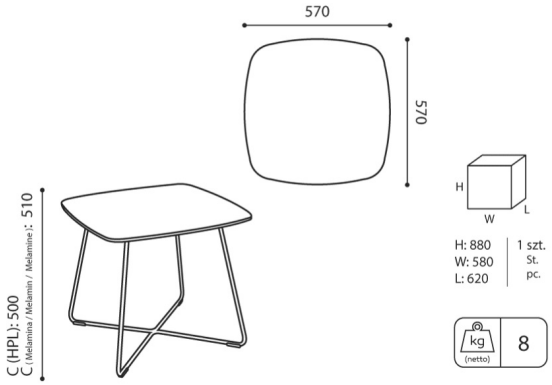

TB 29 SQ 570

Die Maße sind in Millimeter angegeben und betreffen Produkte in Basisausführung. Die tatsächlichen Maße können von den angegebenen abweichen und sind von den ausgewählten Optionen abhängig. Bejot behält sich das Recht vor, die ausgewählten Bestandteile des Produkts zu änder, was die Maße geringfügig beeinflussen kann. Im Falle genauen Anforderungen an die Abmessungen des Produkts bitte wir um Kontaktaufnahme, um die Maße zu bestätigen. Die Spezifikation bildet kein Angebot im Sinne des Zivilgesetzbuches. Abmessungen und Gewichte sind ungefähr und können um 5% variieren. Die Anforderungen der Norm werden immer erfüllt.

für die sammlung verfügbare materialien

Tischplatte	Laminierte Platte
Holz	Eichenvollholz
Metal	Metall - pulverbeschischichtet