woodbe

WB 870

: produktblatt

Stühle, Barhocker und Bänke aus massivem Eichenholz mit gepolstertem Sitz. Die Kollektion Woodbe vereint Minimalismus, Funktionalität und die Liebe zu natürlichen Materialien. Die Möbelkonstruktion besteht aus einfachen, markanten, geometrischen Formen mit einem charakteristischen Kufenrahmen an der Basis

design:
Włodzimierz Orsztynowicz

Produkt Website
Link zur Website

bejot:

vorteile der sammlung

Langlebigkeit und Ästhetik

Der Sitz ist bei allen Modellen serienmäßig gepolstert und in einer breiten Palette von Farben und Stoffen erhältlich. Die Rückenlehne des Stuhls kann auch gepolstert sein.

Zeitlose Lösungen

Die Stühle überzeugen durch ihren Komfort und eignen sich besonders für Caf s, Restaurants, Kantinen und Betriebskantinen.

Die Schönheit von Massivholz

Woodbe verbindet Minimalismus, Funktionalität und die Liebe zu natürlichen Materialien. Die Kollektion basiert auf einfachen, geometrischen Stühlen aus massiver Eiche.

technische daten

WB 870

Standard ●
Option ○

Gestell		
Gestell aus massivem Eichenholz - klarer Matt-Lack		●

Gleiter		
Ohne Füße (empfohlen für Teppichböden)		●
Füße für Keramik- und Betonböden	WK	○
Filzgleiter für Holzböden und Paneele	WF	○

Beschreibung	Kode
Sitze gepolstert	2N
Sitze gepolstert, Rückenlehne Sperrholz in Natureichenfurnier mit gepolstertem Aufsatz	3N

bejot:woodbe

abmessungen

WB 870

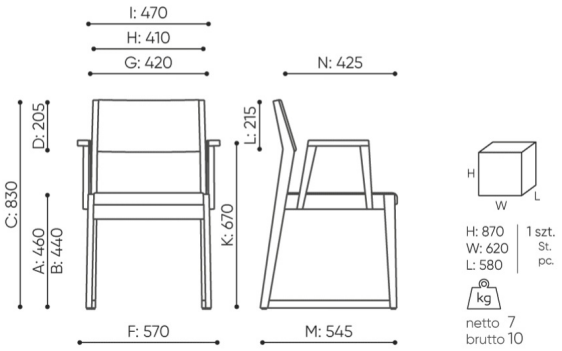

WB 870

B	**Sitzhöhe: Messung gemäß der Norm PN EN 1335-1 mit einer Last von 640N**	**F**	**Sitzbreite: Aussenabmessung / Gestell**	**K**	**Höhe vom Boden bis zur Armlehne**
C	**Sesselhöhenverstellung**	**G**	**Breite der Sitzes**	**L**	**Rückenlänge**
D	**Rückenlehnehöhenverstellung**	**H**	**Breite der Rückenlehne**	**M**	**Tiefe des Sessels: Aussenbmessung**
				N	**Sitztiefeverstellung**

Die Maße sind in Millimeter angegeben und betreffen Produkte in Basisausführung. Die tatsächlichen Maße können von den angegebenen abweichen und sind von den ausgewählten Optionen abhängig. Bejot behält sich das Recht vor, die ausgewählten Bestandteile des Produkts zu änder, was die Maße geringfügig beeinflussen kann. Im Falle genauen Anforderungen an die Abmessungen des Produkts bitte wir um Kontaktaufnahme, um die Maße zu bestätigen. Die Spezifikation bildet kein Angebot im Sinne des Zivilgesetzbuches. Abmessungen und Gewichte sind ungefähr und können um 5% variieren. Die Anforderungen der Norm werden immer erfüllt.

bejot:woodbe

für die sammlung verfügbare materialien

1. Preisgruppe	Bond, Keimo, Sawana
2. Preisgruppe	Alaska, Alpa, Charles, Charles - Studio Design, Cura, Pastel, Roccia, Valencia
3. Preisgruppe	Ally, Ally SD, Alpa-Studio Design, Blazer, Cura SD, Easy SD, Oceanic, Silvertex , Silvertex - Studio Design, Synergy, Synergy - Studio Design, Valencia - Studio Design
4. Preisgruppe	Heritage, Oceanic-Studio Design, Remix - Studio Design
5. Preisgruppe	Steelcut Trio 3
Leder	Leder
Holz	Eichenvollholz - klarer Matt-Lack