flos

FSW K 740

: fiche produit

La collection Flos propose des si ges extr mement confortables avec une large gamme de bases : en m tal, en bois, sur roulettes, basses, hautes et bancs. Elle est parfaite pour les bureaux et les lieux de travail domestiques.

design:
Tomasz Augustyniak

must have

Site du produit
lien vers le site

bejot:

avantages de la collection

une chaise – de nombreuses possibilit s

La collection de chaises Flos se distingue par son large ventail de pi tements (en m tal, en bois ou sur roulettes). Deux types d'assise aussi confortables l'un que l'autre, avec ou sans accoudoirs, r pondent aux besoins de l'environnement de travail d'aujourd'hui (bureau et home office).

confort d'utilisation

Les si ges Flos utilisent des c nes de compression qui augmentent consid rablement le confort d'assise.

donn es techniques

FSW K 740

Standard		●
Option		O

Base		
Powder coated (colors according to the Bejot sampler) + wooden legs (solid oak wood - natural colour O1)		●

Feet		
Without feet		●
Felt feet on wooden floors and panels	DF	O

bejot:flos

dimensions

FSW K 740

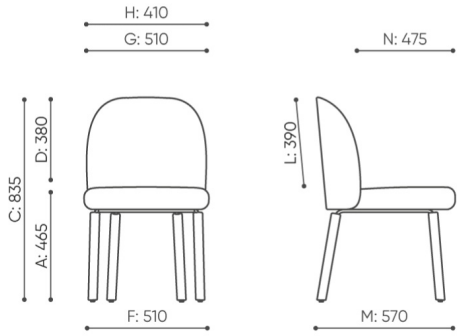

FSW K 740

B **hauteur d'assise: mesur e selon la norme PN EN 1335-1 avec une charge de 640N**

C **r glage de la hauteur du fauteuil**

D **r glage de la hauteur du dossier**

F **largeur dimensionnelle chaise / base**

G **largeur du si ge**

H **largeur du dossier**

K **hauteur du sol l'accoudoir**

L **longueur du dossier**

M **profondeur de la chaise dimensionnelle**

N **r glage de la profondeur de l'assise / longueur de l'assise**

Toutes les dimensions sont en [mm] et se rapportent aux produits de la version de base. Les dimensions indiqu es peuvent changer en fonction de l'ensemble des quipements s lectionn s. Bejot se r serve le droit de modifier certains l ments, ce qui peut affecter l g rement les dimensions du produit. En cas d'exigences particuli res concernant les dimensions d'un produit donn , les informations susmentionn es doivent tre reconnues par le producteur. La sp cification ne constitue pas une offre au sens du Code civil. Les dimensions et les poids sont approximatifs et peuvent varier de 5%. Les exigences de la norme sont toujours respect es.

bejot:flos

mat riaux disponibles pour la collection

1st price group	Fenno, Keimo, Lodge
2nd price group	Alaska, Alpa, Charles, Charles - Studio Design, Cura, Pastel, Roccia
3rd price group	Ally, Ally SD, Alpa-Studio Design, Blazer, Cura SD, Cyber SD, Easy SD, Oceanic, Silvertex , Silvertex - Studio Design, Synergy, Synergy - Studio Design
4th price group	Oceanic-Studio Design, Remix - Studio Design
5th price group	Steelcut Trio 3
Cuir	Leather
Wood	Solid oak wood - clear varnish matt
Metal	Metal - powder coated