leaf_pod

manager_pod

: fiche produit

Le syst me modulaire Leaf_pod permet d'am nager le bureau conform ment aux besoins du travail en quipe et du travail individuel. Il est galement id al pour cr er des espaces de d tente.

Gr ce aux excellents param tres acoustiques des parois, le bruit p n tre plus difficilement dans les autres zones du bureau et la distance entre les conversations est r duite. Cela vous permet de travailler efficacement, de maintenir un tat de concentration lev et d'organiser des r unions en tout confort.

design:
Dymitr Malcew

Site du produit
lien vers le site

bejot:

avantages de la collection

zone de concentration

Un espace ouvert avec une zone priv e pour le travail individuel n'est plus un r ve, mais une r alit port e de main. D'une part, un ensemble de postes de travail facilite la communication et d'autre part, il permet de travailler de mani re cibl e.

zone de collaboration

La cl du succ s dans les affaires est une quipe bien coordonn e qui sait travailler ensemble. Si vous voulez progresser, vous devez vous concentrer. Vous pouvez essayer un espace s par du reste du bureau, quip d'un toit, d'une table et de chaises. La collection Leaf_Pod comprend des ensembles id aux pour les espaces qui n cessitent une communication et une collaboration constantes.

donn es techniques

manager_pod

Standard ●
Option ○

LPS MN1

LPS MN2

LPE MN1 + LP HR

LPE SN3 + LP HR

Construction

Powder coated - structural varnish (colors according to Bejot pattern book - symbol [s] next to code)	●
A set of upholstered walls in Silvertex, Synergy or Blazer fabric (price group 3)	●
Tabletop made of laminated board fixed to the construction	●
Tabletop made of laminated board with height adjustable	●

Feet

Adjustable feet for ceramic, concrete and carpet floors	LK	●
Adjustable felt feet for wooden floors and panels	LF	○

Tabletop mounted mediaport

Round PIX mediaport (black) - 1 voltage socket 230 V (type E - Poland, France / type F - Germany / type G - United Kingdom)	[type]1V	○
Round PIX mediaport (black) - 2 x USB charger	M1CC	○
Inductive charger	IC	○

Accessories for cable organization (recommended for media port)

Cable cover (under a tabletop) for LP CT1 tabletops	LP CM H L	○

dimensions

manager_pod

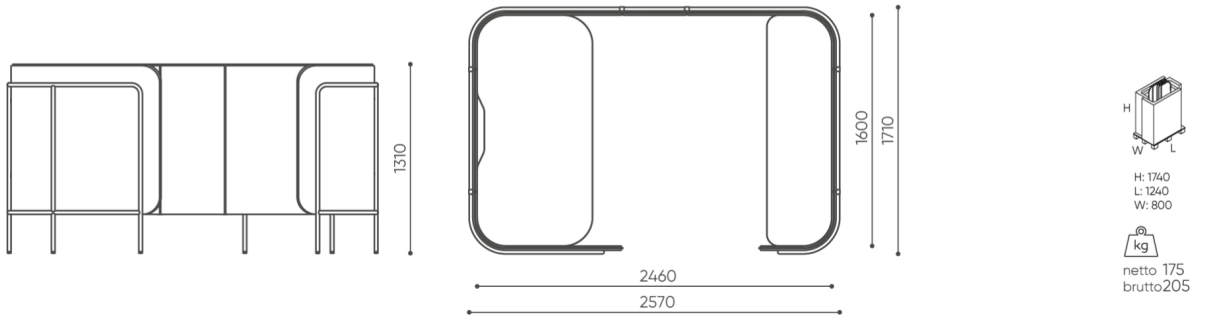

LPS MN1 H1

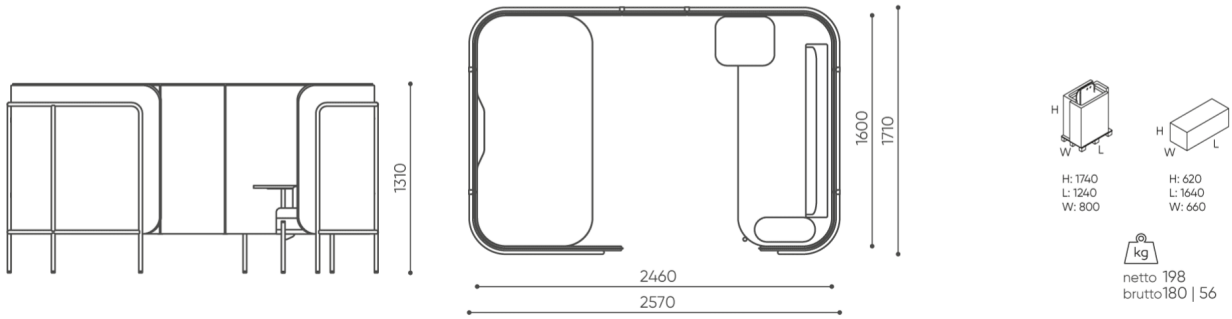

LPS MN2 H1

Toutes les dimensions sont en [mm] et se rapportent aux produits de la version de base. Les dimensions indiqu es peuvent changer en fonction de l'ensemble des quipements s lectionn s. Bejot se r serve le droit de modifier certains l ments, ce qui peut affecter l g rement les dimensions du produit. En cas d'exigences particuli res concernant les dimensions d'un produit donn , les informations susmentionn es doivent tre reconnues par le producteur. La sp cification ne constitue pas une offre au sens du Code civil. Les dimensions et les poids sont approximatifs et peuvent varier de 5%. Les exigences de la norme sont toujours respect es.

mat riaux disponibles pour la collection

1st price group	Bond leaf_pod sofa, Fenno leaf_pod sofa, Keimo leaf_pod sofa, Sawana leaf_pod sofa
2nd price group	Charles SD leaf_pod sofa, Charles leaf_pod sofa, Pastel leaf_pod sofa, Roccia leaf_pod sofa, Valencia leaf_pod sofa
3rd price group	Blazer leaf_pod sofa, Blazer leaf_pod walls, Easy SD leaf_pod sofa, Oceanic SD leaf_pod sofa, Silvertex leaf_pod sofa, Silvertex - SD leaf_pod sofa, Synergy - SD leaf_pod sofa, Synergy - SD leaf_walls, Synergy leaf_pod sofa, Synergy leaf_pod walls, Valencia - SD leaf_pod sofa
4th price group	Remix - SD leaf_pod sofa, Remix leaf_pod sofa
5th price group	Steelcut Trio 3 - SD leaf_pod sofa
Cuir	Leather leaf_pod sofa
Tabletop	Laminated tabletop
Metal	Metal - powder coated