silent_block

SBW P60 + P105

: fiche produit

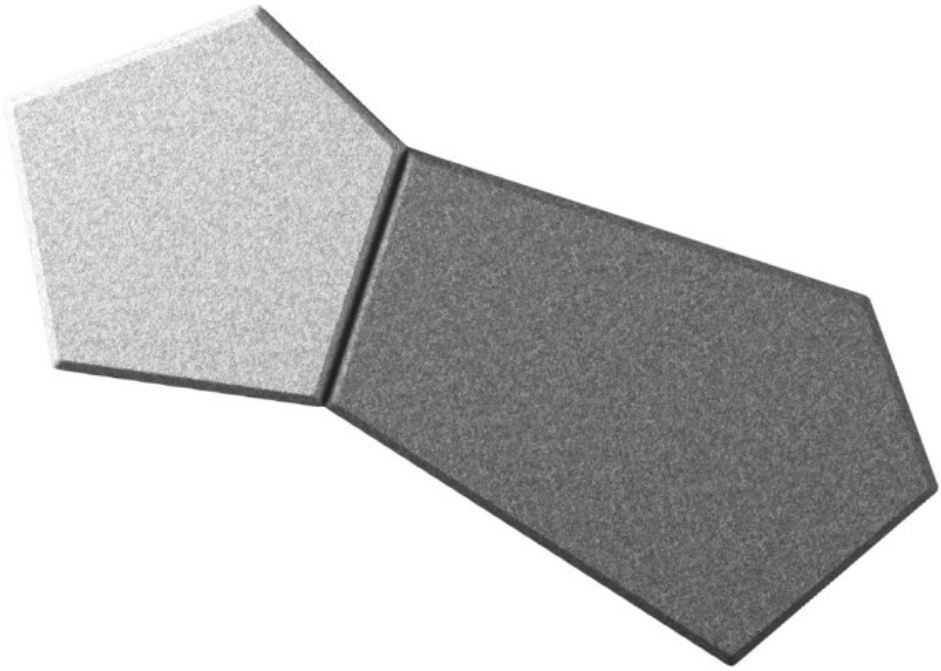

Le design moderne et l'installation facile permettent un am nagement cr atif des espaces sans faire de compromis sur les performances acoustiques.

Une large gamme de tissus de rembourrage et un grand nombre de formes disponibles offrent des possibilit s illimit es pour cr er des configurations adapt es n'importe quel int rieur.

design:
Bejot Development Team

Site du produit
lien vers le site

bejot:

dimensions

SBW P60 + P105

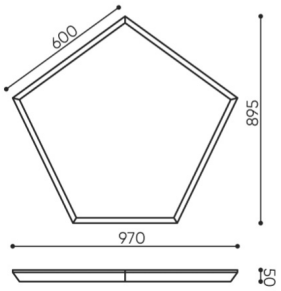

kg
netto 18
brutto 19

SBS / SBW P60

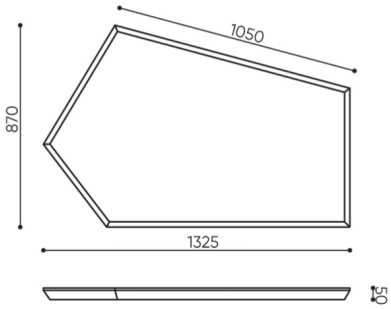

kg
netto 8,7
brutto 10

SBS /SBW P105

Toutes les dimensions sont en [mm] et se rapportent aux produits de la version de base. Les dimensions indiqu es peuvent changer en fonction de l'ensemble des quipements s lectionn s. Bejot se r serve le droit de modifier certains l ments, ce qui peut affecter l g rement les dimensions du produit. En cas d'exigences particuli res concernant les dimensions d'un produit donn , les informations susmentionn es doivent tre reconnues par le producteur. La sp cification ne constitue pas une offre au sens du Code civil. Les dimensions et les poids sont approximatifs et peuvent varier de 5%. Les exigences de la norme sont toujours respect es.

bejot:silent_block

mat riaux disponibles pour la collection
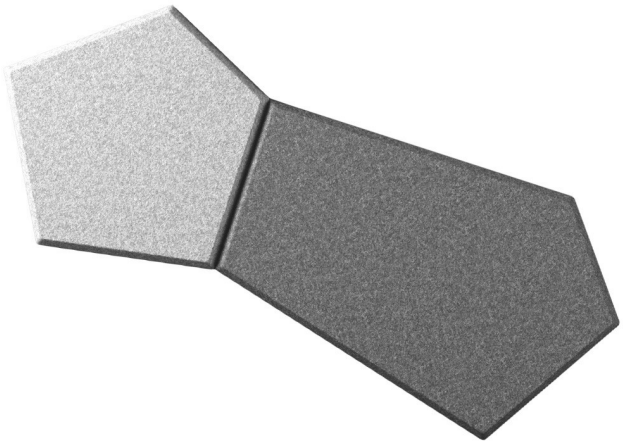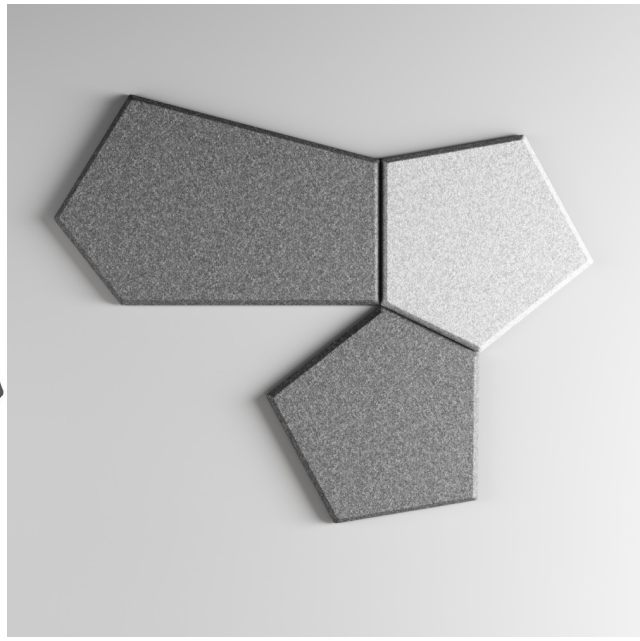
1st price group	Bond, Fenno, Lodge, Sawana
2nd price group	Alaska, Alpa, Charles, Charles - Studio Design, Cura, Pastel, Roccia
3rd price group	Ally, Ally SD, Alpa-Studio Design, Blazer, Cura SD, Cyber SD, Easy SD, Oceanic, Synergy, Synergy - Studio Design
4th price group	Oceanic-Studio Design, Remix - Studio Design
5th price group	Steelcut Trio 3