offre be:basic

ZP 261H be:basic

: fiche produit

Produits retir s de l'offre avec des d lais de livraison prolong s.
Disponibles uniquement dans la limite des stocks disponibles.

design:

Site du produit
lien vers le site

bejot:

avantages de la collection

L ger et fonctionnel

Une forme l g re et dynamique, la fonctionnalit et la commodit de l'usage quotidien sont les avantages de la collection Zip, qui s duisent tout le monde.

Valeurs utilitaires

La possibilit d'empiler, de r unir des chaises en rang es et de fixer des bureaux sont les valeurs d'utilit qui satisferont les exigences de chaque client.

donn es techniques

ZP 261H be:basic

Standard ●
Option ○

Base		
Powder painted (colors according to the Bejot sampler book)		●

Castors		
Hard castors for soft floors Ø 65 with auto-brake	DEMA	●
Soft castors for hard floors Ø 65 with auto-brake	DEMAD	○
Universal castors without brake function, color white	RL W4	○

dimensions

ZP 261H be:basic

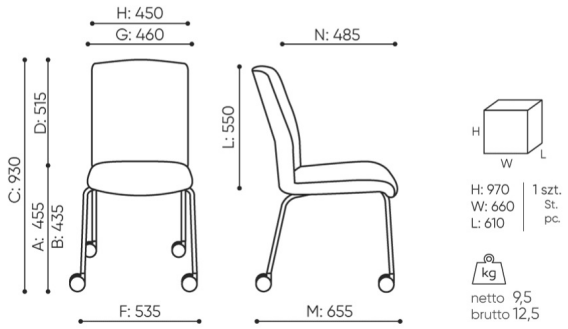

ZP 261H

B **hauteur d'assise: mesur e selon la norme PN EN 1335-1 avec une charge de 640N**

C **r glage de la hauteur du fauteuil**

D **r glage de la hauteur du dossier**

F **largeur dimensionnelle chaise / base**

G **largeur du si ge**

H **largeur du dossier**

K **hauteur du sol l'accoudoir**

L **longueur du dossier**

M **profondeur de la chaise dimensionnelle**

N **r glage de la profondeur de l'assise / longueur de l'assise**

Toutes les dimensions sont en [mm] et se rapportent aux produits de la version de base. Les dimensions indiqu es peuvent changer en fonction de l'ensemble des quipements s lectionn s. Bejot se r serve le droit de modifier certains l ments, ce qui peut affecter l g rement les dimensions du produit. En cas d'exigences particuli res concernant les dimensions d'un produit donn , les informations susmentionn es doivent tre reconnues par le producteur. La sp cification ne constitue pas une offre au sens du Code civil. Les dimensions et les poids sont approximatifs et peuvent varier de 5%. Les exigences de la norme sont toujours respect es.

mat riaux disponibles pour la collection

1st price group	Bond, Fenno, Keimo, Sawana
2nd price group	Alaska, Alpa, Charles, Charles - Studio Design, Cura, Era - Studio Design, Pastel, Roccia
3rd price group	Ally, Ally SD, Alpa-Studio Design, Blazer, Cura SD, Easy SD, Oceanic, Rhythm, Silvertex , Silvertex - Studio Design, Synergy, Synergy - Studio Design
4th price group	Oceanic-Studio Design, Remix - Studio Design
5th price group	Steelcut Trio 3
Cuir	Leather
Metal	Metal - powder coated